CE

TRM
AFFICHEUR ELECTRONIQUE DIGITAL

CARACTERISTIQUES TECHNIQUES

CARACTERISTIQUES MECANIQUES	
Boîtier	En plastique avec autoextinction UL 94 V0
Dimensions	48x48m (1/16IN) - profondeur 107mm
Poids	250environ
Connexions	Faston 6,3 mm
Montage	Montage par panneau avec bride 45,5x 45,5 mm
Degré de protection face avant	IP 54 à panneau avec joint
CARACTERISTIQUES ELECTRIQUES	
Alimentation	24 VDC, 24, 110, 230 VAC +/-10%
Fréquence AC	50 / 60 Hz
Consommation	3 VA environ
CARACTERISTIQUES D'ENTREE	
Thermocouple	J, K, S – Conformes IEC 584-2 classe de précision 1 ou 2
Thermorésistance	Pt 100 IEC– Conformes IEC 751 classe de précision A ou B
Entrée en courant pour signaux normalisés	0/4...20 mA
Entrée pour courants	Pour courants AC et DC 2A max.
Entrée pour tensions	Pour tensions 500 VDC, 300 VAC max.
CARACTERISTIQUES FONCTIONNELLES	
Précision totale	Selon le type d'entrée
Fréquence maximum en entrée	Pour entrée de la fréquence ou nombre de tours par minute 500 Hz max.
Résolution de la visualisation	Selon le modèle et la sonde utilisée 1 / 0.1
Etendue de mesure	Selon la sonde utilisée. Visualisation display –1999 … 1999 max.
Unité de mesure	Selon le type d'entrée
Température ambiante d'exercice	0…55°C
Humidité ambiante d'exercice	30…95 RH% sans condensation

PRINCIPE DE FONCTIONNEMENT

Le signal provenant d'un senseur est amplifié de façon opportune par un module d'entrée. Ce signal est envoyé à l'entrée d'un convertisseur A/D qui le transforme d'analogique en digital et il est présenté de cette façon par un display à led. Le zéro et le fond de l'échelle peuvent être modifiés grâce aux trimmer reliés à l'extérieur.

DIMENSIONS MECHANIQUES (mm)

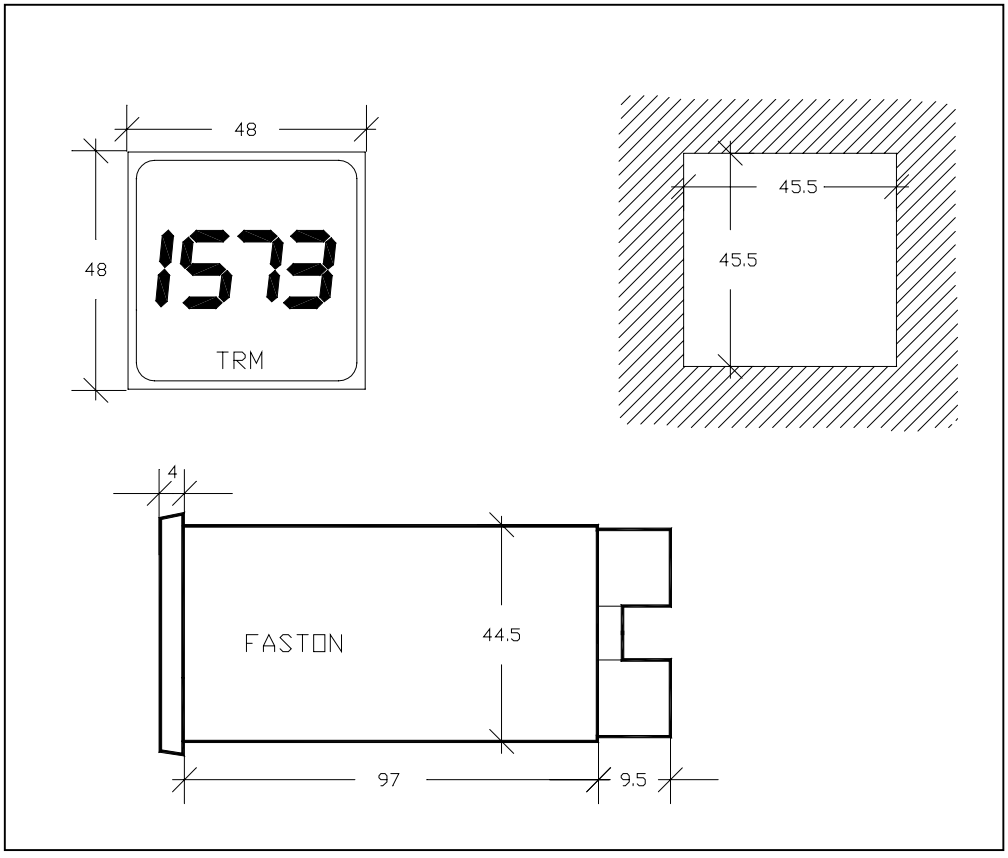

BRANCHEMENT ELECTRIQUE

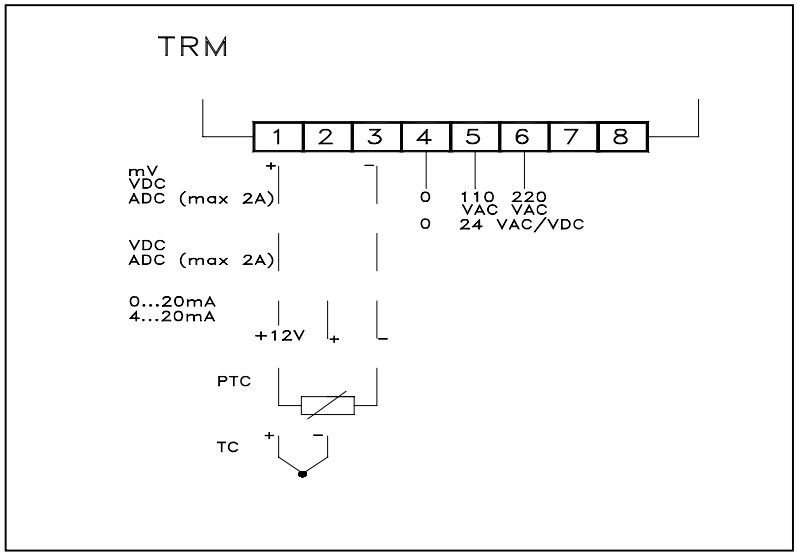

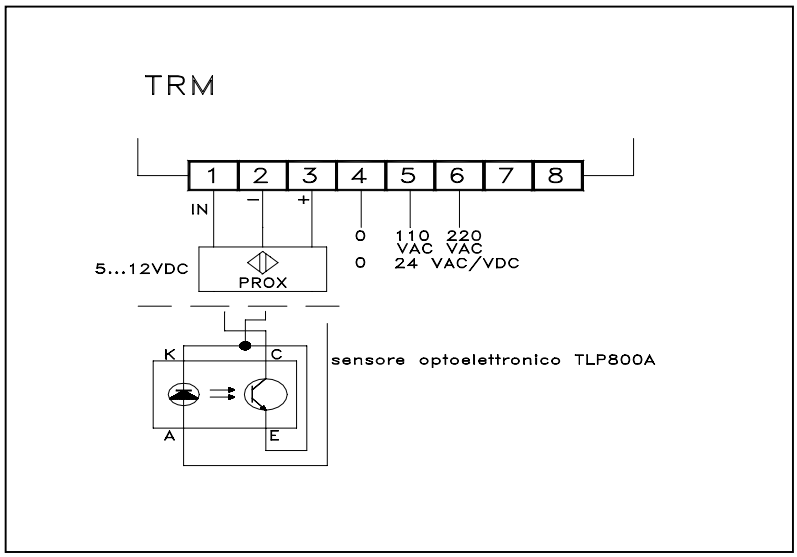

CERTIFICATIONS ET CONFORMITE

▲ CE Conformité: CEE EMC 89/36 (EN 50081-1, EN 50082-1)
CEE BT 73/23 et 93/68 (EN 61010-1)

TECNOLOGIC SpA -Via Indipendenza,56 27029 Vigevano ITALY – TEL. +39 038169871 – FAX +39 0381698730
e-mail: info@tecnologic.it – support@tecnologic.it http://www.tecnologic.it