TDR 21
REGULATEUR ELECTRONIQUE POUR REFRIGERATION ET DEGIVRAGE

CARACTERISTIQUES TECHNIQUES

CARACTERISTIQUES MECANIQUES	
Boîtier	En plastique avec autoextinction UL 94 V0
Dimensions	33x75 mm – profondeur 64 mm
Poids	120 g environ
Connexions	Borne à vis 2,5 mm^2 fixe ou extractible
Montage	Montage par panneau avec bride 29x71 mm
Degré de protection frontale	IP 65 à panneau avec joint
CARACTERISTIQUES ELECTRIQUES	
Alimentation	12 VAC/VDC +/-10%
Fréquence AC	50 / 60 Hz
Consommation	3 VA environ sans TDRVR, 5 VA avec TDRVR
CARACTERISTIQUES D'ENTREE	
Thermisteur	PTC KTY 81-121 – 990 Ω à 25°C NTC 103 AT-2 – 10 KΩ à 25°C
CARACTERISTIQUES DES SORTIES	
Sorties à relais	2 sorties : 8A-AC1, 3A-AC3 250 VAC 1 relais pour compresseur, 1 relais pour dégivreur
Sortie auxiliaire	A deux fils pour display à distance TDRVR (en option)
CARACTERISTIQUES FONCTIONNELLES	
Fonctions de contrôle	ON/OFF
Précision totale	+/-0.5% fs
Vitesse d'acquisition	2 acquisitions par seconde
Résolution de la visualisation	1° sur toute l'étendue ou 0,1° dans le champ –19,9…19,9
Etendue de mesure	PTC: -50 … 150°C / -58 … 199°F NTC: -50 … 50°C / -58 … 122°F
Contrôle des dégivrages	A intervalles de temps avec chauffage électrique ou gaz chaud/inversion de cycle
Unité de mesure	°C - °F, programmables
Alarme acoustique	Buzzer interne
Température ambiante d'exercice	0…55°C
Humidité ambiante d'exercice	30…95 RH% sans condensation

CARACTERISTIQUES DES FONCTIONS DE CONTROLE

REGLAGE ON/OFF
Le réglage agit sur les sorties en fonction du Set Point programmé, de la température mesurée par la sonde de òa cellule et du différentiel d'intervention programmé. Le différentiel est toujours positif, du moment que le régulateur est spécifique pour le contrôle de réfrigération.

PROGRAMMATION DU SET POINT	
En appuyant sur la touche (P), le led SET s'allume et l'afficheur visualise le Set Point programmé. Les touches UP et DOWN incrémentent ou décrémentent cette valeur. Ces touches agissent un chiffre à la fois, mais si elles sont appuyées pour plus de deux secondes, elles modifient la valeur programmée de façon rapide. La sortie de la programmation du Set Point s'effectue de façon automatique en n'appuyant pas la touche pour 5 secondes environ, à ce moment-là le display visualisera la température mesurée par la sonde cellule.	
FONCTION PROTECTION COMPRESSOR	**CONTROLE DE DEGIVRAGE**
La fonction est utilisée pour éviter les départs rapprochés du compresseur en introduisant un retard à l'activation de la sortie OUT.	C'est le mode de contrôle automatique du dégivrage à travers une série de paramètres qui, opportunément programmés, ils permettent de sélectionner le type de dégivrage, l'intervalle entre deux dégivrages consécutifs, sa durée maximum et sa température de fin de dégivrage.
FONCTIONS D'ALARME	**DEGIVRAGES MANUELS**
L'instrument est pourvu des fonctions d'alarme pour erreur de la sonde et d'alarme de température de la cellule de maximum et de minimum. La signalisation d'alarme est visualisée sur l'affichage et par un buzzer interne qui est en option.	On peut obtenir des dégivrages manuels en appuyant sur la touche UP / DEFROST.

DESCRIPTION DU PANNEAU FRONTAL

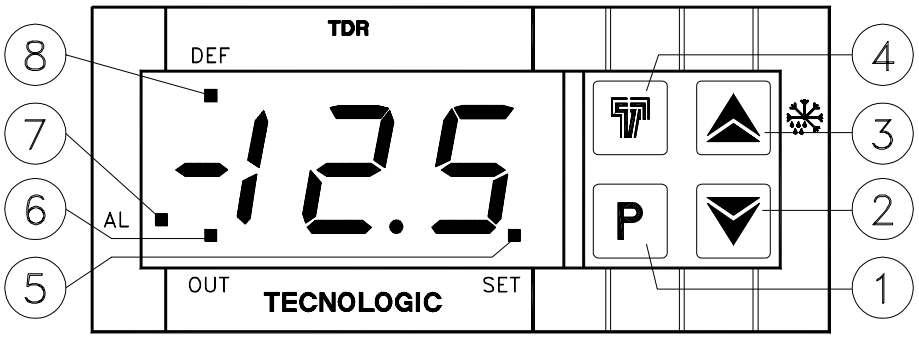

1 – Touche P Elle programme le Set Point et programme les paramètres de fonctionnement.

2 - Touche DOWN Elle diminue les valeurs à programmer et sélectionne les paramètres.

3 – Touche UP/DEGIVRAGE Elle incrémente les valeurs à programmer, sélectionne les paramètres et active les dégivrages manuels.

4 – Touche T (Logo) Logo TECNOLOGIC
Il n'est pas utilisé.

5 – Led SET Allumé quand il est l'entrée de programmation du Set Point.
Il clignote quand il est l'entrée de programmation des paramètres.

6 – Led OUT Allumé, il indique que la sortie du compresseur est ON.
Il clignote quand la sortie du compresseur est interdite.

7 – Led AL Allumé, il indique que l'état de l'alarme est ON.
Il clignote quand l'alarme est silencieuse ou mémorisée.

8 – Led FAN Allumé, il indique que l'état de dégivrage est ON.
Il est éteint quand l'état de dégivrage est OFF.

DIMENSIONS MECANIQUES (mm)

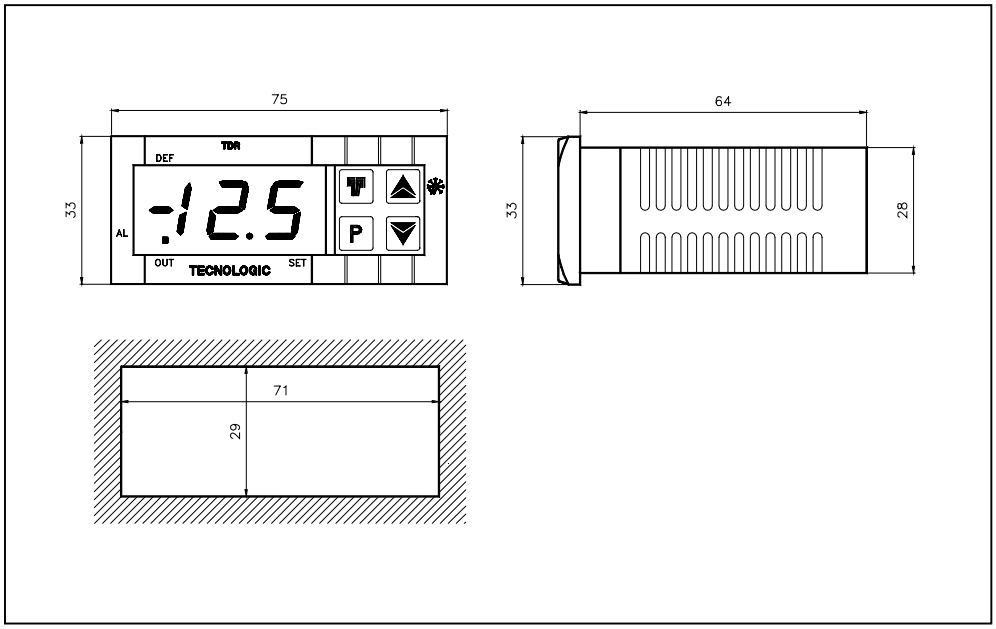

AFFICHAGE A DISTANCE

TDR + TDRVR

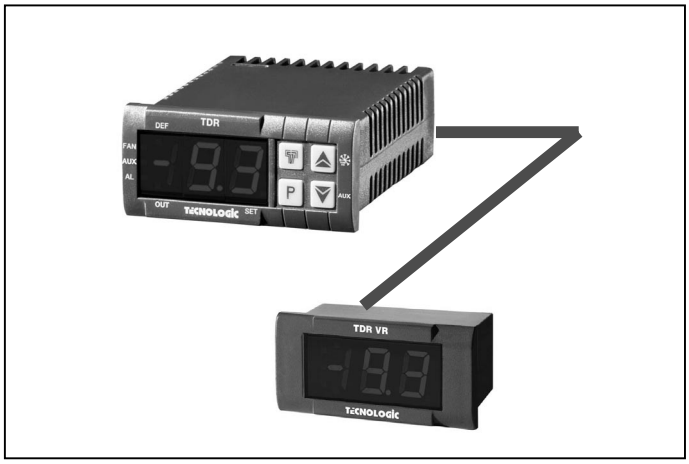

BRANCHEMENT ELECTRIQUE

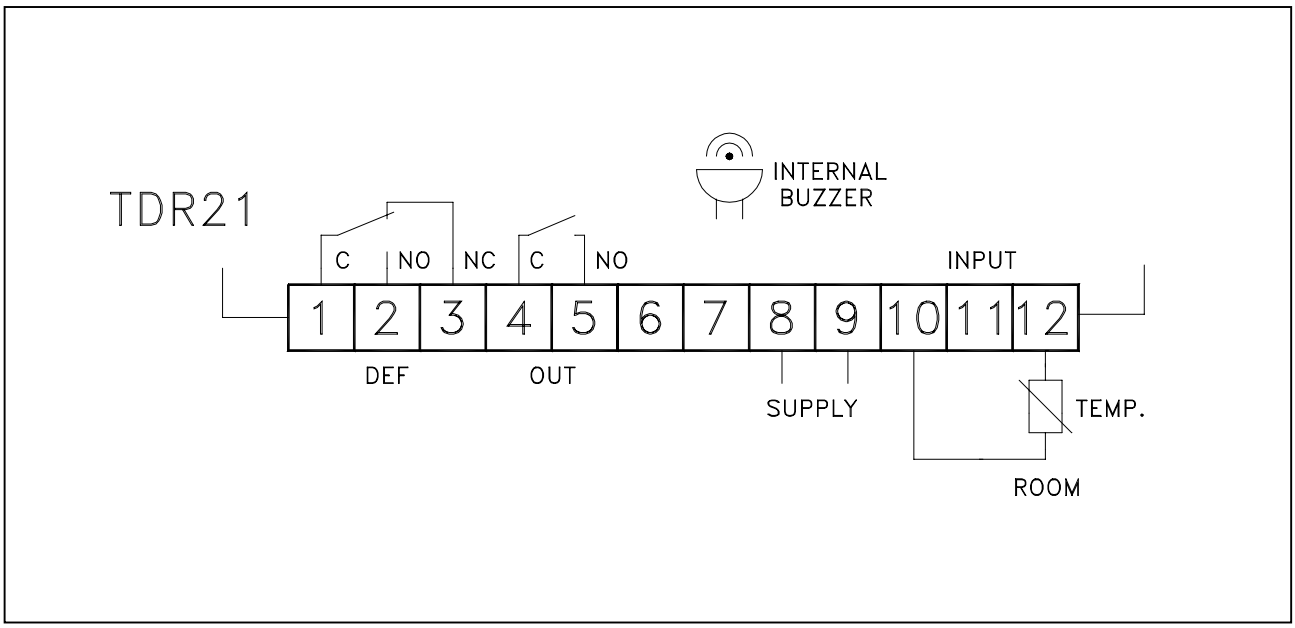

CERTIFICATIONS ET CONFORMITE

▲ CE Conformité: CEE EMC 89/36 (EN 50081-1, EN 50082-1)
CEE BT 73/23 et 93/68 (EN 61010-1)
▲ UL Conformité selon UL 873 (File No. E206847)
▲ CSA Conformité selon CSA C22.2 no. 24/93