REGULATION FRANCE

FR

SPFPT100AxxxA

Sonde PT100 3 fils à tête DAN - classe A

Avec convertisseur intégré, sortie 4...20mA

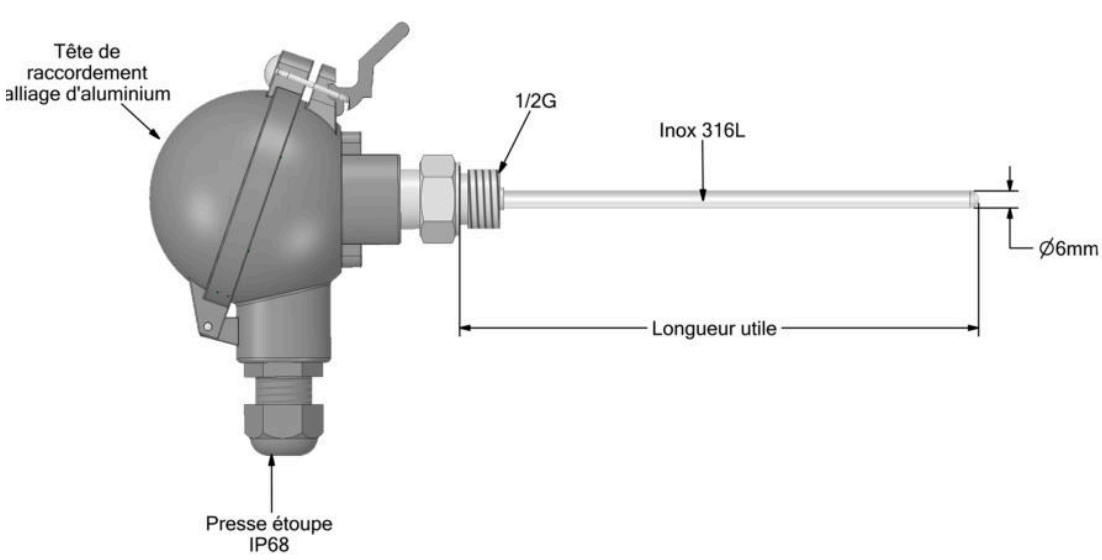

Température de fonctionnement

- Sonde : -50…+250°C
- Convertisseur : -40…+85°C

Convertisseur CONV 33 AP

- Alimentation 5…30VDC
- Entrée PT100 - sortie 4…20mA
- Plage configurable

Référence "Régulation France"	Longueur utile
SPFPT100A50A	50mm
SPFPT100A100A	100mm
SPFPT100A150A	150mm
SPFPT100A200A	200mm
SPFPT100A250A	250mm
SPFPT100A300A	300mm
SPFPT100A400A	400mm